Obudowa Hermetyczna OH-4A / Hermetic Casing OH-4A

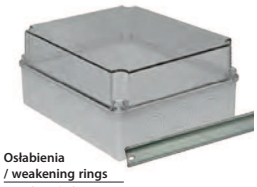

Osłabienia / weakening rings
12 x (29,5/37)

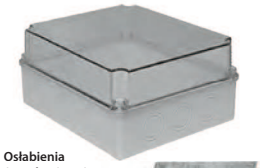

Osłabienia / weakening rings
12 x (29,5/37)

Osłabienia / weakening rings
12 x (29,5/37)

Nr kat. / Cat No.	Symbol	Kolor / Colour	Kolor pokrywy / Cover colour	Wersja / Version	Waga [kg] / Weight	IP
29.41	OH-4A.1	szary / gray	transparentny / transparent PC	euroszyna / eurobus TH-35	0,6	IP65
29.42	OH-4A.2	szary / gray	transparentny / transparent PC	bez wyposażenia / without equipment	0,5	IP65
29.43	OH-4A.3	szary / gray	transparentny / transparent PC	stalowa płyta montażowa / steel asembly plate	0,8	IP65
29.44	OH-4A.4	szary / gray	transparentny / transparent PC	płyta montażowa PMT-4 / PMT-4 asembly plate	0,7	IP65

Tworzywo ABS / ABS Plastic
Tworzywo PC / PC Plastic
Kolor szary / Gray colour - RAL 7035
II Klasa Ochronności / II Protection Class
STABILNOŚĆ pracy / STABLE performance
1 szt. / 1 p.
ODPORNOŚĆ na uderzenia / Impact RESISTANCE
PLOMBOWANIE drzwi / Door SEALING

Osłabienia / weakening rings
12 x (29,5/37)

Osłabienia / weakening rings	12 x (29,5/37)
Unr	**Uni**
230/400V	500V
Spełnia normy / Meet the standard	PN-EN 60670-1:2007 PN-EN 60670-22:2009

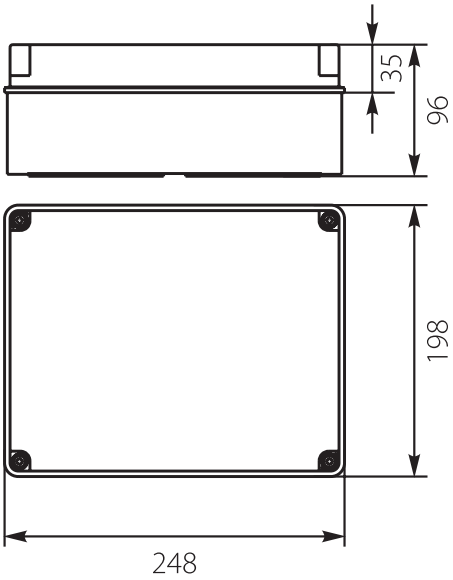

Obudowa Hermetyczna OH-4B / Hermetic Casing OH-4B

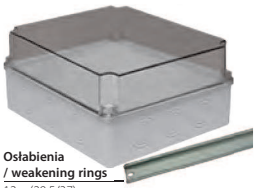

Osłabienia / weakening rings
12 x (29,5/37)

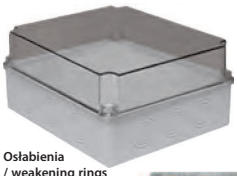

Osłabienia / weakening rings
12 x (29,5/37)

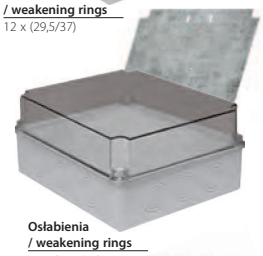

Osłabienia / weakening rings
12 x (29,5/37)

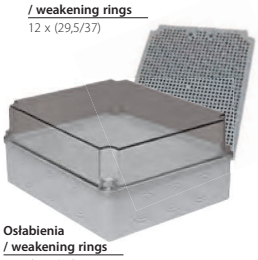

Osłabienia / weakening rings
12 x (29,5/37)

Nr kat. / Cat No.	Symbol	Kolor / Colour	Kolor pokrywy / Cover colour	Wersja / Version	Waga [kg] / Weight	IP
29.45	OH-4B.1	szary / gray	transparentny / transparent PC	euroszyna / eurobus TH-35	0,6	IP65
29.46	OH-4B.2	szary / gray	transparentny / transparent PC	bez wyposażenia / without equipment	0,6	IP65
29.47	OH-4B.3	szary / gray	transparentny / transparent PC	stalowa płyta montażowa / steel asembly plate	0,9	IP65
29.48	OH-4B.4	szary / gray	transparentny / transparent PC	płyta montażowa PMT-4 / PMT-4 asembly plate	0,7	IP65

Kolor szary / Gray colour - RAL 7035
1 szt. / 1 p.

Tworzywo ABS / ABS Plastic
Tworzywo PC / PC Plastic
II Klasa Ochronności / II Protection Class
STABILNOŚĆ pracy / STABLE performance
ODPORNOŚĆ na uderzenia / Impact RESISTANCE
PLOMBOWANIE drzwi / Door SEALING
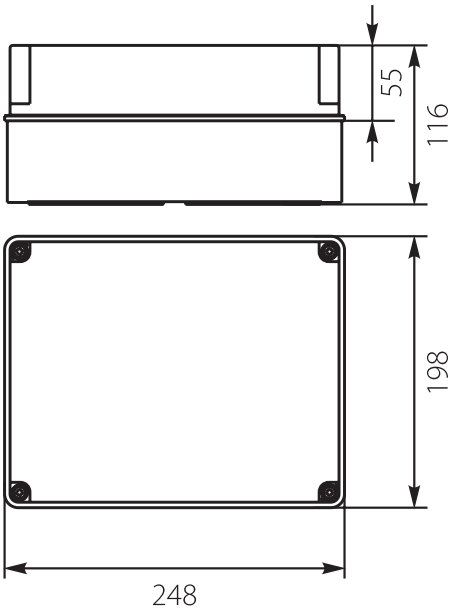
Osłabienia / weakening rings	12 x (29,5/37)
Unr	**Uni**
230/400V	500V
Spełnia normy / Meet the standard	PN-EN 60670-1:2007 PN-EN 60670-22:2009