Wysięgnik aluminiowy WR-14/1/1,0/5

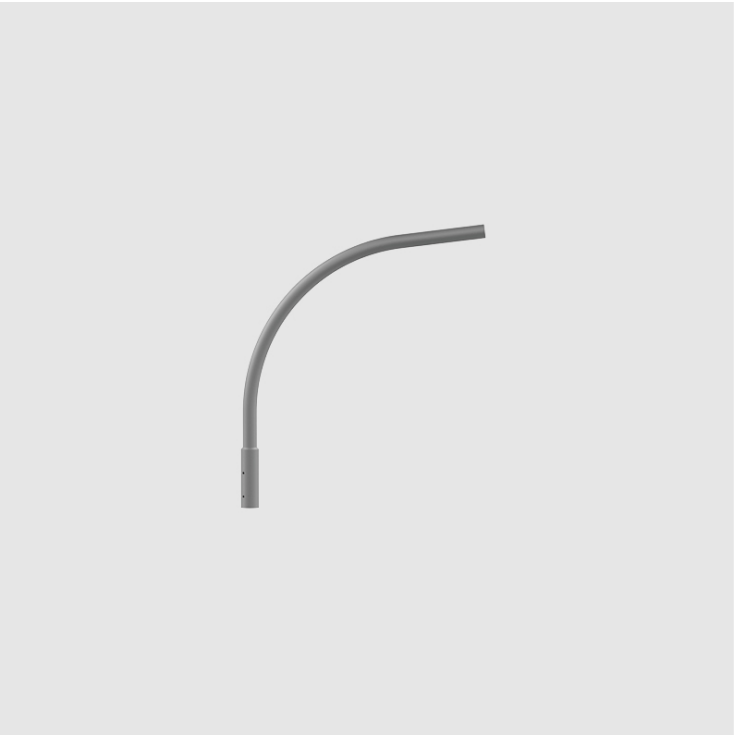

Anodowanie: 10 kolorów, każdy z możliwością wybłyszczania

Wykończenie: szlifowane aluminium

Pakowanie: włóknina polipropylenowa

CE: wysięgnik ze słupem stanowi zestaw - dla wysięgników obowiązuje Deklaracja Właściwości Użytkowych słupa na którym są montowane

Ślad węglowy (kg ekwiwalentu CO_2) 12,48kg

CE EN 40 | Al | 10 | RAL

Kod	Typ wysięgnika	Przeznaczenie	Ilość ramion	Powierzchnia boczna wysięgnika	Orientacyjna objętość jednostkowa	Średnica montażowa oprawy	Waga netto
472141	WR-14/1/1,0/5	słupy aluminiowe z zakończeniem ø60x180	1	0,114m^2	0,06m^3	ø60mm	3,7kg

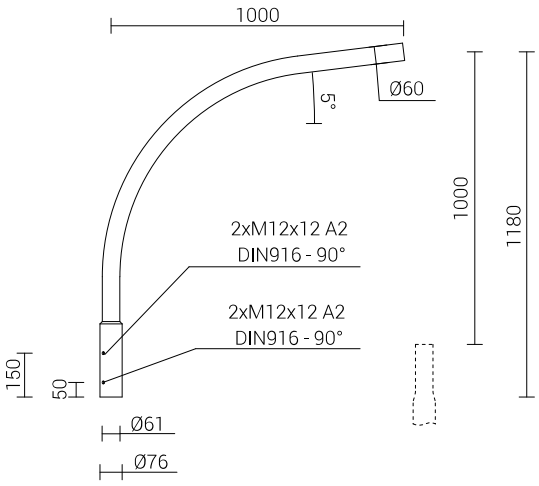

Cradle to Cradle Certified® to zastrzeżony znak towarowy Cradle to Cradle Products Innovation Institute.

Zakład Produkcji Sprzętu Oświetleniowego "ROSA" Sp. z o.o.
43-109 Tychy, ul. Strefowa 1, tel. +48 32 73 88 901
www.rosa.pl